WPUST DROGOWY Z TYPOWYCH ELEMENTÓW KANALIZACYJNYCH Z OSADNIKIEM

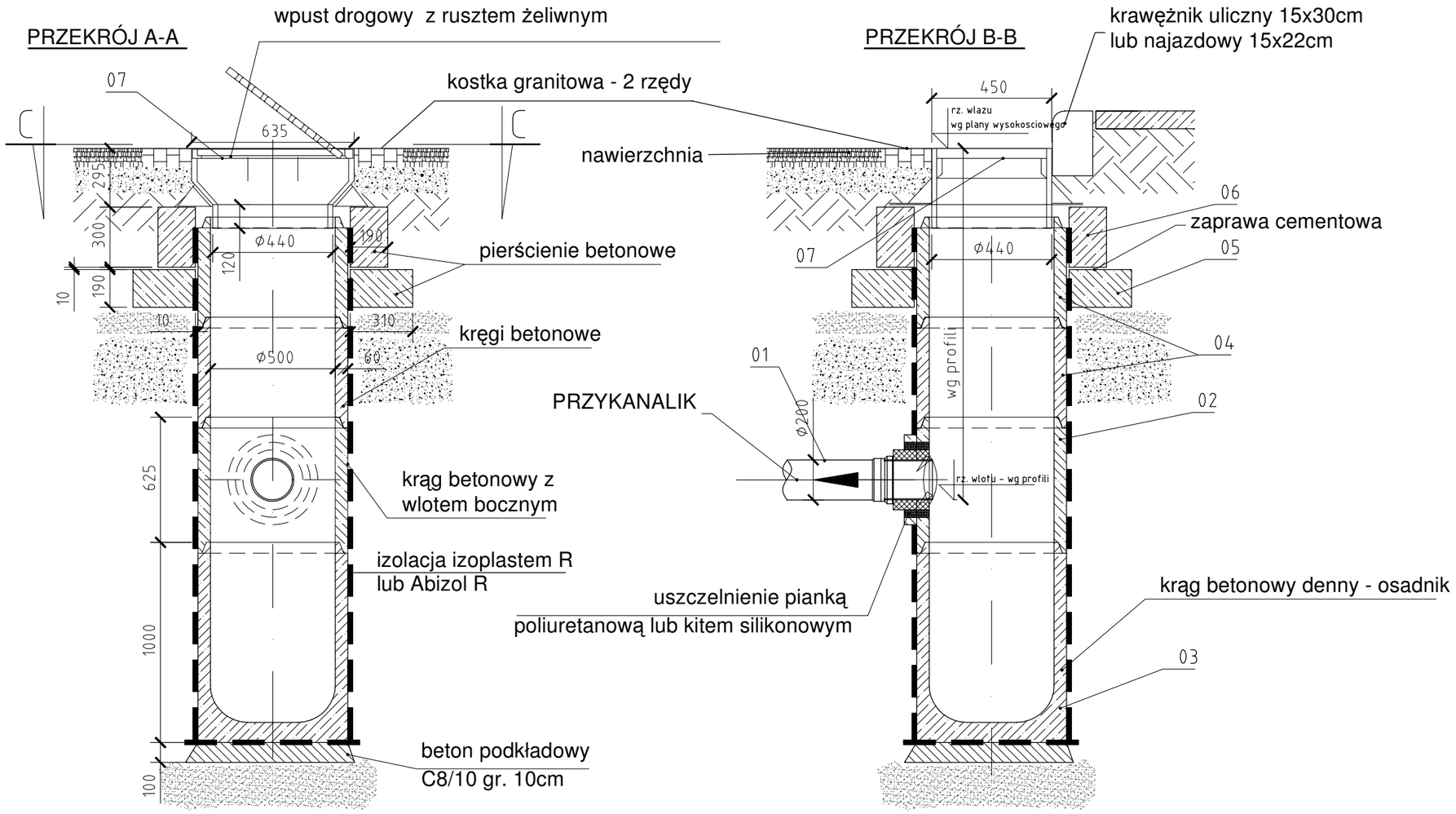

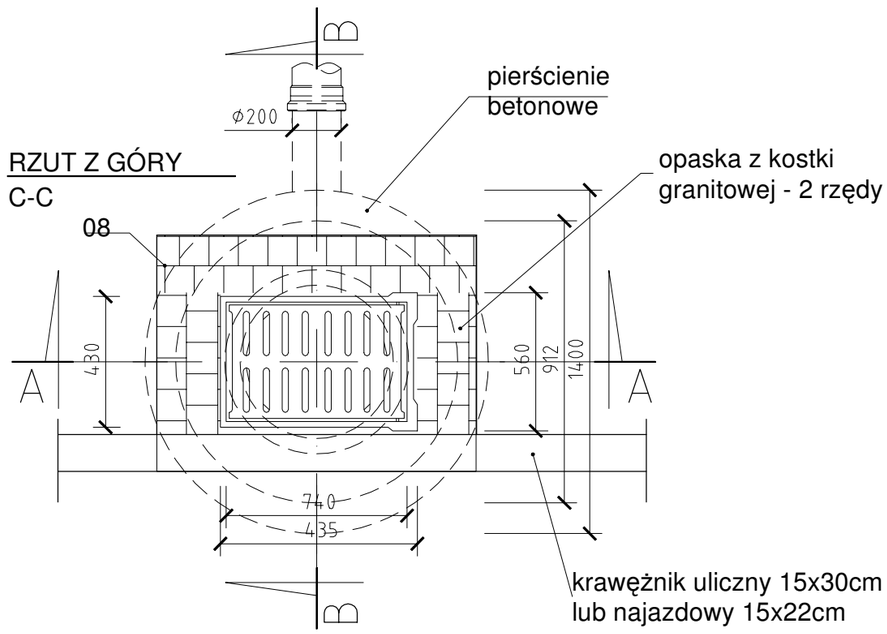

ZESTAWIENIE PODSTAWOWYCH MATERIAŁÓW DLA JEDNEGO WPUSTU

L.p.	Wyszczególnienie	Ilość	Uwagi
01	przykanalik PCV Ø 200mm	1 szt.	PCV
02	krąg betonowy z wlotem - bet. C20/25	1 szt.	typowy
03	krąg betonowy denny - bet. C20/25	1 szt.	typowy
04	krąg betonowy - bet. C20/25	2 szt.	typowy
05	pierścień odciążający betonowy Ø1400/Ø800 - gr. 15cm - bet. C16/20	1 szt.	typowy
06	pierścień dystansowy betonowy Ø1150/Ø800 - gr. 30cm - bet. C16/20	1 szt.	typowy
07	wpust drogowy żeliwny z rusztem	1 szt.	typowy
08	opaska z kostki granitowej 10x10cm	2 rzędy	kostka granitowa

WILBUD Usługi Inżynieryjno - Budowlane wilbud@wilbud.pl
43-100 Tychy ul. Junaków7, tel. (032) 217-05-10

TEMAT	Budowa parkingu dla samochodów osobowych wraz z odwodnieniem i oświetleniem przy ul. Przemysłowej w Tychach		
ADRES BUDOWY	Tychy ul. Przemysłowa	FAZA	PBiW
INWESTOR	MZUiM Tychy ul. Budowlanych 59 43-100 Tychy	BRANŻA	Drogi
TREŚĆ RYSUNKU	Szczegół studzienki ściekowej	SKALA	1:20
AUTOR PROJEKTU	inż. Józef Wilczek upr. 1800/94 i 385/79	DATA	11.2009
OPRACOWAŁ	mgr inż. Marcin Wilczek inż. Ryszard Olejniczak mgr inż. Jacek Kaczmarzyk	NR RYS.	7